ПЕТЛИ СКРЫТОЙ УСТАНОВКИ С РЕГУЛИРОВКОЙ В ТРЁХ ПЛОСКОСТЯХ

Благодарим Вас за выбор петель Armadillo.

ПРАВИЛА ЭКСПЛУАТАЦИИ

Петля Armadillo UN2200 предназначена для скрытой установки в межкомнатные двери высотой до 2375 мм, шириной до 1150 мм и массой:
до 200 кг — 2 петли;
до 200 кг + доводчик и/или дверной упор — 3 петли;
Регулируются в трёх плоскостях. Позволяют открывать дверь на 180°. Соответствуют Европейскому стандарту BS_EN 1935* и Межгосударственному стандарту ГОСТ 5088-2005 г.

ТЕХНИЧЕСКИЕ ХАРАКТЕРИСТИКИ:

- Габаритные размеры в открытом положении петли (рис.1):
  — ширина 101 мм;
  — глубина 62 мм;
  — высота 260 мм.
- Вертикальная регулировка (Z): ±3 мм
- Горизонтальная регулировка (X): ±3 мм
- Регулировка по глубине (Y): ±1,5 мм
- Материал корпуса петли: zamak
- Материал рычагов: нержавеющая сталь
- Материал декоративных накладок: сталь
- Материал подшипников: тефлон
- Материал валов, метизов и ключей: сталь с антикоррозионным покрытием.

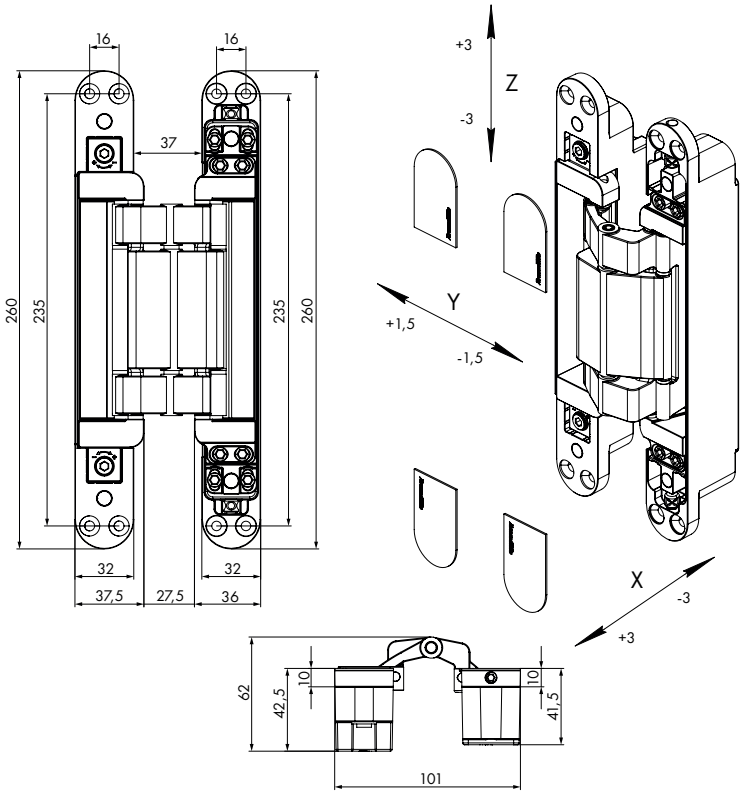

Рисунок 1 – Габаритные размеры петли.

КОМПЛЕКТАЦИЯ

1. Петли скрытой установки — 2 ед.
2. Декоративные накладки — 1 комплект (8 ед.)
3. Саморезы: 5×45 — 16 ед.
4 Шестигранный ключ (S=4 мм) — 1 ед.
5. Шестигранный ключ (S=3 мм) — 1 ед.

ИНСТРУКЦИЯ ПО УСТАНОВКЕ

1. Определить количество устанавливаемых петель исходя из массы дверного полотна и наличия доводчика и/или дверного упора. Отфрезеровать установочные пазы под петли в дверном полотне и в дверной коробке (рис. 2).

2. Отрегулировать петли.
Вертикальная регулировка (Z: ±3 мм)
Ослабить **винты А** при помощи шестигранного ключа на всех петлях. Отрегулировать положение дверного полотна по вертикали (приподнять/опустить). **Винтами В** отрегулировать положение дверного полотна по вертикали (приподнять/опустить). Отрегулировать все петли в указанной последовательности (1-2-3), чтобы вес двери был равномерно распределён на все петли. После окончания регулировки закрутить **винты А** при помощи шестигранного ключа (рис. 3).

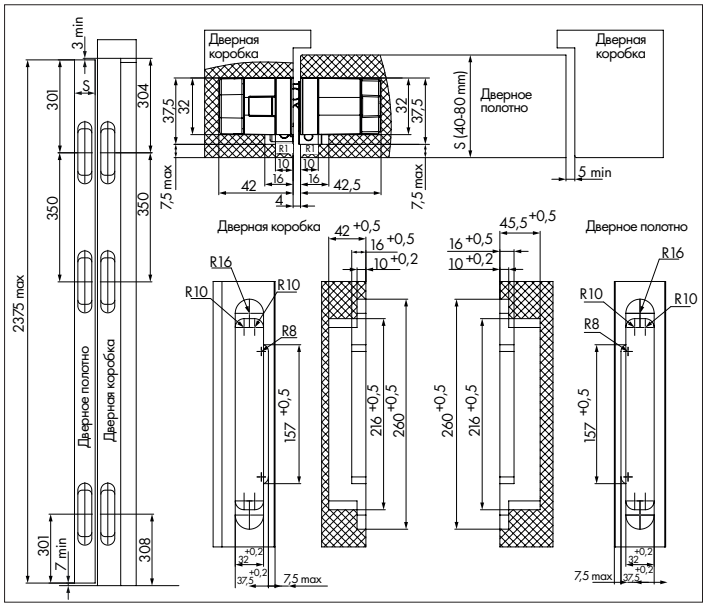

Рисунок 2 — Размеры пазов под петли.

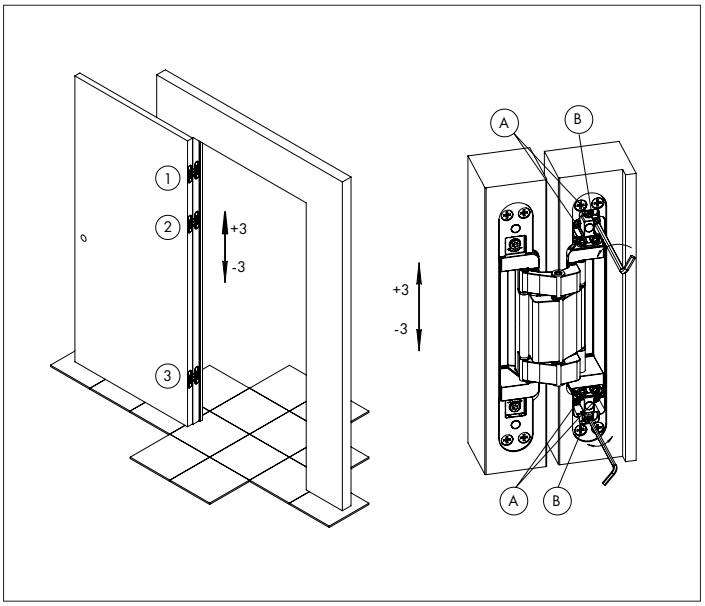

Рисунок 3 — Вертикальная регулировка.

Горизонтальная регулировка (X: ±3 мм)
Отрегулировать положение дверного полотна вращением **винтов C** при помощи шестигранного ключа. Повторить регулировку на всех петлях, следуя указанному порядку (1-2-3), (рис. 4).

Регулировка по глубине (Y: ±1, 5 мм)
Ослабить **винты D** при помощи шестигранного ключа на всех петлях. Отрегулировать положение дверного полотна по глубине. После окончания регулировки закрутить **винты D** при помощи шестигранного ключа. Повторить регулировку на всех петлях, следуя указанному порядку (1-2-3), (рис. 5).

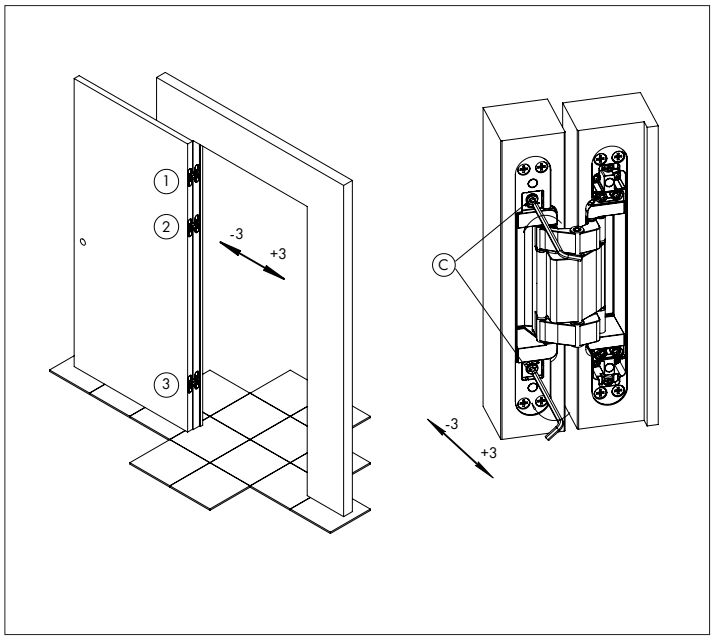

Рисунок 4 — Горизонтальная регулировка.

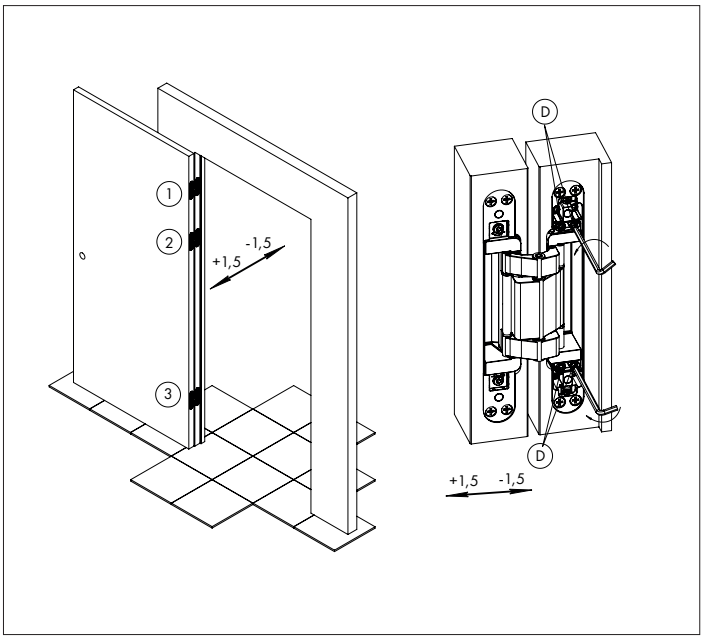

Рисунок 5 — Регулировка по глубине.

3. Установить декоративные накладки (рис. 6).

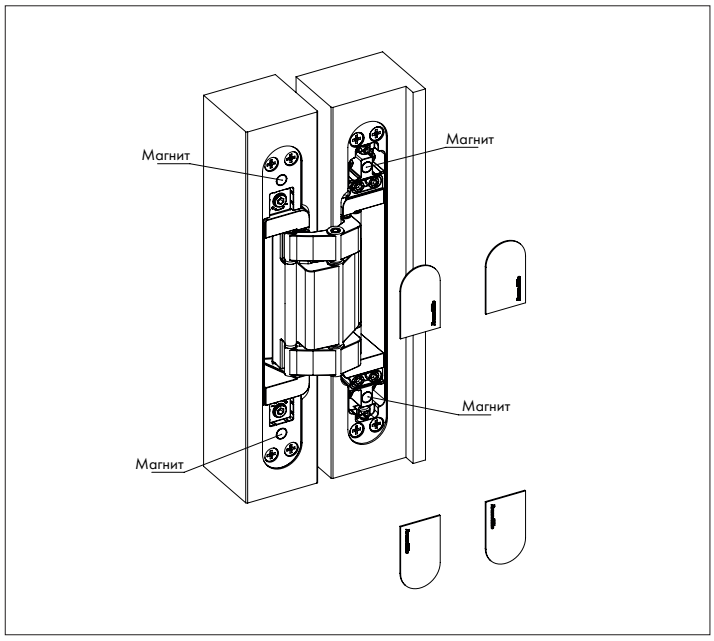

Рисунок 6 — Установка декоративных накладок.

ПРИМЕЧАНИЕ

Доводчики. Дверные доводчики увеличивают нагрузку на петли и скорость их износа. И, в случае использования дверного полотна с применением доводчика, необходимо учитывать увеличение эффективной массы двери в 1,75 раза. При этом следует иметь в виду, что правильная настройка доводчика – важная составляющая долговечности двери.

Дверные ограничители. При наличии дверных ограничителей, выступающих откосов и других ограничивающих устройств, следует иметь в виду, что вес дверного полотна в подобных случаях является причиной повреждения крепления петель из-за эффекта рычага. Если установка дверного ограничителя обязательна, то его следует монтировать на расстоянии ≈75% от ширины дверного полотна (расстояние от оси петель) на полу, либо на стене.

Рекомендация. В процессе эксплуатации петель допустимо ослабление регулировочных винтов, поэтому необходимо проводить сервисную регулировку петель ежегодно, согласно инструкции.

ГАРАНТИЯ

Производитель гарантирует безотказную работу изделия в течение 5 лет со дня продажи (200 000 циклов открывания/закрывания). В случае выявления неисправностей в пределах гарантийного срока изделие подлежит замене по месту приобретения при наличии кассового чека.